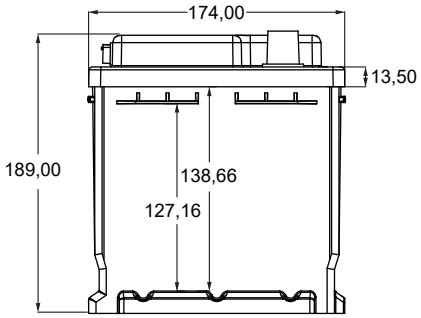
174,00
13,50
189,00
138,66
127,16

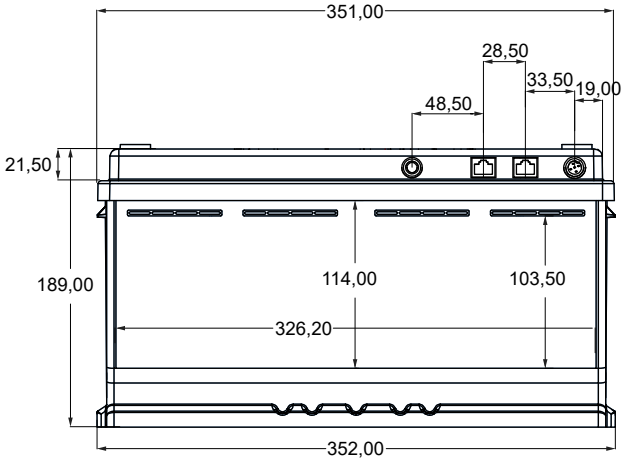
351,00
28,50
33,50
19,00
48,50
21,50
189,00
114,00
103,50
326,20
352,00

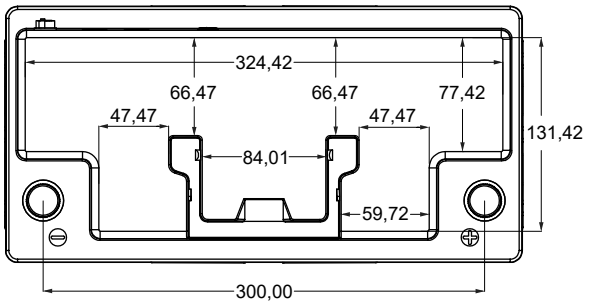
324,42
66,47
66,47
77,42
47,47
47,47
131,42
84,01
59,72
300,00